DHT

Tastatore idraulico per trinciatrice - Hydraulic sensor system for shredder
Palpeur hydraulique sur broyeur - Hydraulischer taster für mulchgerät

Disponibile su - Available on - Disponible pour - Verfügbar für - **mod. STAR | POWER**

Radiatore
Oil cooler
Refroidisseur
Kühler

Serbatoio 60 litri olio ISO 68 con doppia pompa
60 liter oil tank ISO 68 with double pump
Réservoir d'huile de 60 litres ISO 68 avec double pompe
60 Liter Öltank ISO 68 mit Doppelpumpe

Distributore elettroidraulico con Kit Box 3+1
Electrohydraulic distributor with Kit Box 3+1
Distributeur électrohydraulique avec Kit Box 3+1
Elektrohydraulischer Verteiler mit Kit Box 3+1

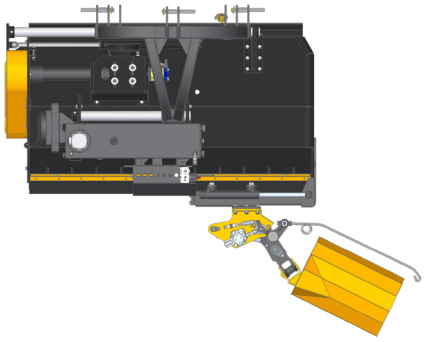

OPTIONAL
Trinciatrice
Shredder
Broyeur
Mulcher

OPTIONAL
Attrezzo di lavoro
Working tool
Outil de travail
Arbeitswerkzeug

DHT DA AGGIUNGERE AL PREZZO DELLA TRINCIA - DHT TO BE ADDED TO THE PRICE OF THE MULCHER - DHT À AJOUTER AU PRIX DU BROYEUR - DHT ZUM PREIS DES MULCHERS HINZUFÜGENE

COD.		Movimenti - Movements - Mouvements - Bewegungen	Kit Box	Kg
1U37000	3+1	+ oil + + ON/OFF MOTOR	✓	260

ATTREZZI - TOOLS - OUTILS - ZUBEHÖR		COD.	Kg
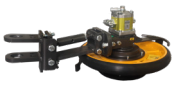 **Ruota interfilare per DHT** Disc mower for DHT Tondeuse interceps pour DT Mähscheibe für DHT	Ø 45 cm DESTRO - Right - Droit - Rechts	1U37100	55
	Ø 60 cm DESTRO - Right - Droit - Rechts	1U37200	70
	Ø 80 cm DESTRO - Right - Droit - Rechts	1U37300	85
	Ø 100 cm DESTRO - Right - Droit - Rechts	1U37400	100

ATTREZZI - TOOLS - OUTILS - ZUBEHÖR		COD.	Kg
Mini trincia con mazze per DHT Mini cutter with hammer for DHT Mini broyeur avec marteaux pour DHT Mini mulcher mit Hämmern für DHT	L. 60 cm DESTRO - Right - Droit - Rechts	1U37500	60
	L. 80 cm DESTRO - Right - Droit - Rechts	1U37600	75
	L. 100 cm DESTRO - Right - Droit - Rechts	1U37700	100

I dati e le indicazioni tecniche possono differire tra i vari modelli a seconda delle configurazioni scelte, pertanto rimangono a titolo indicativo e NON impegnativo da parte dell'azienda - The technical data and specification may different between each configurations chosen, therefore they remain indicative and NOT binding on the part of the company
Les fiché techniques et les spécifications peuvent différer entre chaque configuration choisie, elles restent donc indicatives et NON contraignantes de la part de l'entreprise - Die technischen Daten und Eigenschaften können zwischen den ausgewählten Konfigurationen unterschiedlich sein, daher gelten diese Informationen als Richtlinie und sind für das Unternehmen NICHT bindend